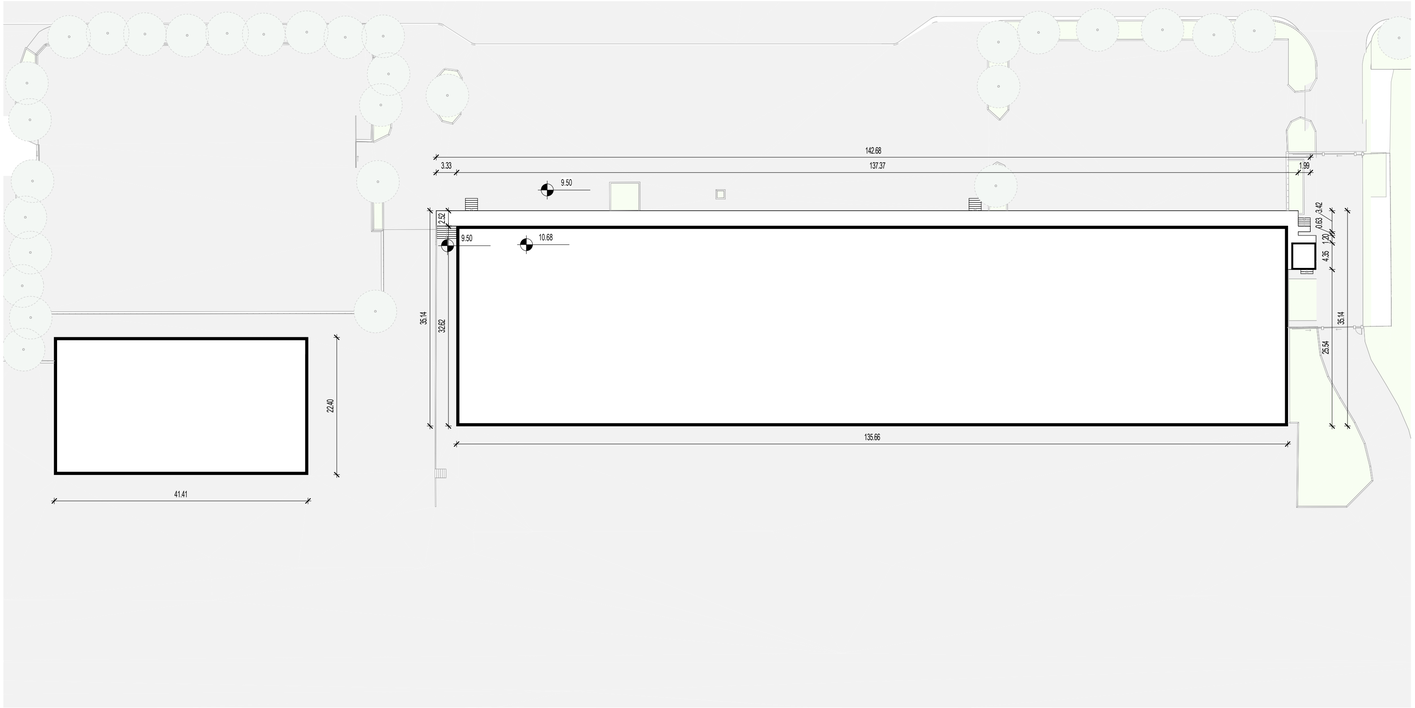

Terminal merci e handling - Pianta piano terra

Scala 1 : 500

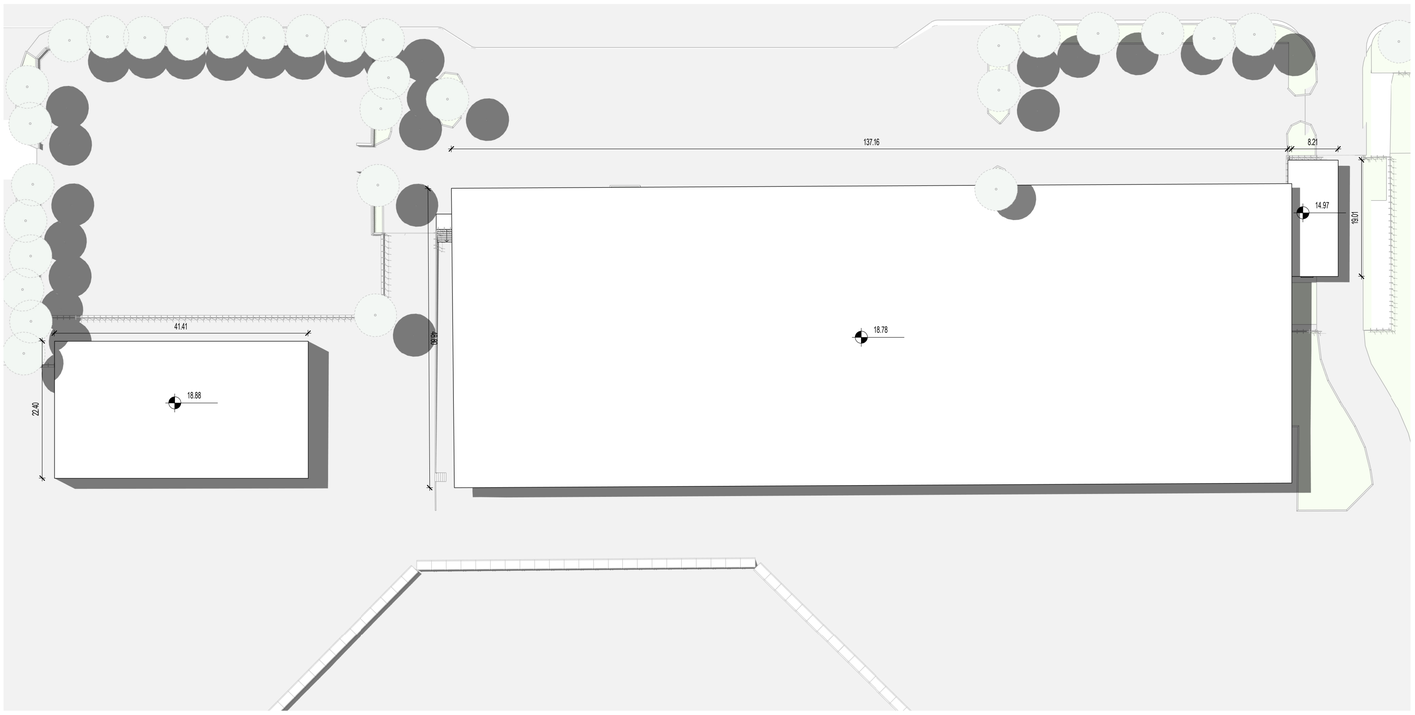

Terminal merci e handling - Pianta piano copertura

Scala 1 : 500

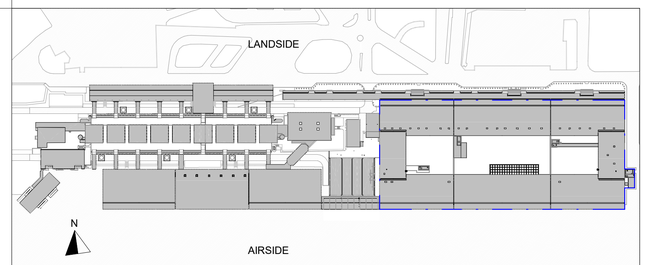

LEGENDA GRAFICA

0.00	QUOTA FINITO PIANTA	0	ASSE STRUTTURALE		LINEA DOGANALE
0.00	QUOTA FINITO SEZIONE	XXX	DIMENSIONE LINEARE	X%	LINEA DI PENDENZA

XXX XXX — Nome Locale 101 — Numero Locale A: m² — Area H: m — Altezza non delimitata B C M P — Finiture Locale	XXX 1.20 1.50 — ETICHETTA PORTE dimensione netta H1 — ETICHETTA MURI	INDICAZIONE INGRESSO N — INDICAZIONE NORD

Gli elementi campiti in arancione sono previsti in progetto ma esclusi in appalto.	**Area non soggetta ad intervento** Locali esclusi dall'intervento in appalto	**Area a rustico** Locali consegnati a rustico	**Pavimentazione esistente** Pav. esclusa dall'intervento in appalto

ENAC
Ente Nazionale per l'Aviazione Civile

Ente Nazionale per l'Aviazione Civile

AEROPORTO CIVILE DI LAMEZIA TERME (CZ)

SACAL

LOTTO L1 - Sviluppo aerostazione passeggeri
CUP: H84G22000030009
LOTTO L2 - Interventi per la security e la digitalizzazione
CUP: H86I22000390002
LOTTO L6 - Potenziamento delle reti di sottoservizi e impianti tecnologici
CUP: H84G22000060009

PROGETTO ESECUTIVO

LOTTO 1

ARCHITETTURA - STATO DI FATTO
Terminal merci e handling - Pianta piano terra e piano copertura

GRUPPO DI PROGETTAZIONE
Raggruppamento Temporaneo di Professionisti

TECHNITAL

Direttore Tecnico e Responsabile integrazione prestazioni specialistiche: ing. Filippo Busola
Geologia: dott. Emanuele Fresia
Progettazione idraulica: ing. Alessandro Cacciatori
Project Manager: ing. Emanuela Perina
CSP: arch. Elisabeth Foroni

Direttore Tecnico: ing. Giambattista Parietti
Progettazione Specialistica Impianti:
ing. Marco Bergami
P.I. Daniele Togni
ing. Enrico Facchinetti

AERTEC

Direttore tecnico: ing. Aeronautico Carlos Berenguer López
Responsabile sistemi di trasporto:
ing. Pedro Tena Calderón

VALLE 3.0

Direttore tecnico: arch. Emanuela Valle
Progettazione architettonica:
arch. Maria Camilla Valle
arch. Leonardo Giovannozzi

incide

Direttore tecnico e progettazione strutturale:
ing. Gianluca Vallerini
Coordinatore progettazione strutture
ing. Matteo Pagnozzi

CODICE ELABORATO								REVISIONE		
Fase	Lotto	Ambito	Disciplina	Tipo	Numero	Rev	Scala	Id.	Data	Descrizione
E	L1	01	ARC	PI	01	A	Come indicato	A	FEBBRAIO 2025	EMISSIONE
								B		
								C		
								D		
NOME FILE:	AI015P-E-L1-01-ARC-PI-01-A.dwg							REDAZIONE:	M.D.	VALLE 3.0

Visto del Committente: **Società Aeroportuale Calabrese S.p.A.**

INTERVENTO FACENTE PARTE DEL	IL RESPONSABILE DEL PROCEDIMENTO:	IL POST HOLDER DI AREA:
Contratto Istituzionale di Sviluppo "CIS VOLARE"	ing. Ferdinando Saracco	OPERATIONAL SERVICES MANAGER: Emilio Parrilla PASSENGER EXPERIENCE MANAGER: Sabrina Mileto PH PROGETTAZIONE: Ferdinando Saracco

Approvazione **ENAC:**